TELESCOPISCHE WIELLADER | TM420

Brutovermogen: 108 kW (145 pk) Hefvermogen: 4100 kg Hefhoogte: 5450 mm

JCB

SLIMME TECHNOLOGIE VAN JCB.

HET SLIMME HYDRAULISCHE SYSTEEM VAN JCB VERBETERT DE CYCLUSTIJDEN TERWIJL HET BRANDSTOFVERBRUIK AFNEEMT.

Maak kennis met het slimme hydraulische systeem van JCB.

De TM420 van JCB, die voldoet aan Euro Fase IV/Tier 4 Final, is uitgerust met het nieuwe Smart Hydraulics-pakket van JCB. Het extra circuit met hoog debiet en de op de stoel gemonteerde servojoystick zorgen voor extra comfort en productiviteit. Tel daarbij op het unieke regeneratieve hydraulische systeem van JCB waarmee de cyclustijden worden verbeterd en tegelijk minder brandstof nodig is om dezelfde hoeveelheid materiaal te verplaatsen.

Inbegrepen in het Smart Hydraulics-pakket zijn tevens de einde-slag-demping bij het heffen, stortcilinder voor uitschuiven/intrekken en bevestiging, terwijl het Auto SmoothRide System (SRS) garant staat voor meer comfort en hogere productiviteit.

Regeneratieve hydraulica.

1 Door de zwaartekracht te benutten om het neerlaten en intrekken van de giek zo energiezuinig en productief mogelijk te laten verlopen, wordt elke druppel kostbare brandstof optimaal benut.

Hydraulisch hulpsysteem met drukvrijgave.

2 De cabine beschikt over een drukvrijgaveknop voor de extra hydraulische services vooraan en achteraan.

Einddemping van giek.

3 Betere grip op verschillende materialen en vlotter cycluswerk met einddemping op de giek bij het heffen, uitschuiven, intrekken en storten van de bak.

Optioneel autom. SmoothRide System.

4 Auto SRS wordt ingeschakeld bij een snelheid van meer dan 4 km/u. Dit verbetert het ladingbehoud bij hoge snelheden op de weg en in het veld.

Hydrauliek met hoog debiet.

5 Het leidingwerk met hoog debiet zorgt voor meer stroming naar de giek, ideaal voor uitrustingsstukken waarvoor een hoog debiet noodzakelijk is, zoals bij bepaalde inkuilwerkzaamheden of voor stroblazers.

5
3
4
2
1
JCB
JCB
JCB
TM420
SMART
TECHNOLOGY
JCB

KRACHTIG PRESTEREN.

DE KOPLOPER IN ZIJN KLASSE, MET HET HOOGSTE HEFVERMOGEN EN DE HOOGSTE OPBREEKKRACHT, EEN HEFHOOGTE VAN 5,45 M, EEN REIKWIJDTE VAN 3,05 M EN DE UITERST EFFICIËNTE JCB ECOMAX-MOTOR. ER IS NIETS DAT DE TM420 NIET AANKAN.

1

Een nieuwe definitie van productiviteit.

1 Het automatisch SmoothRide System (SRS) wordt ingeschakeld boven 4 km/u. Dit verbetert het ladingbehoud en comfort (en dus de productiviteit) bij hoge rijsnelheden op de weg of in het veld. Het systeem kan handmatig worden ingeschakeld met de giek in elke positie.

2 De TM420 is uitgerust met onze JCB EcoMAX Tier 4 Final-motor met een turbo met variabele geometrie die een hoger vermogen levert bij een lager toerental, wat leidt tot snellere cyclustijden en een uitstekende tractie. Deze motor met een inhoud van 4,8 liter en een vermogen van 145 pk (108 kW) levert een ongekend koppel van 560 Nm bij een laag motortoerental voor optimale respons.

3 EcoMAX levert een hoog vermogen en koppel vanaf slechts 1300 – 1400 tpm voor een zuinige afstemming tussen transmissie en hydrauliek.

4 Onze optionele hydraulische trekhaak aan de achterzijde verhoogt de veelzijdigheid van de machine. Het opklapbare ontwerp voorkomt dat de machine impactschade oploopt of vastloopt in de grond bij het werken op hellingen of een oneffen ondergrond.

2

3

4

Tractie en verplaatsing.

5 De JCB TM420 biedt ultieme tractie en prestaties in zachte, modderige ondergrond dankzij een schommelend voor- en achterchassis en de optionele beperkte sperdifferentieel en de standaard 4-wielaandrijving.

6 In de 4e, 5e en 6e versnelling kan de koppelomvormer van de TM420 worden vergrendeld waardoor de machine nog efficiënter en productiever kan werken.

7 De extra hydrauliek met variabel debiet van de TM420 is uiterst gebruiksvriendelijk en is ontwikkeld voor maximale productiviteit en efficiëntie. Het systeem van hydrauliek met gedeeld debiet is voorzien van een plunjerpomp met variabel debiet. Daardoor kunnen meerdere functies tegelijkertijd worden uitgevoerd en dat zorgt voor kortere cyclustijden.

8 De hydrauliek met constant debiet is intuïtief te gebruiken, en omvat een weergave van het debiet in de cabine, dat tijdens het werken kan worden aangepast: bijzonder handig wanneer u werkt met een stroblazer of een veegmachine. Standaard uitgerust met groot extra leidingwerk met een diameter van 5/8 inch, wat een groter debiet tot aan het uitrustingsstuk mogelijk maakt.

5

6

De vergrendelingsfunctie op de koppelomvormer van de transmissie biedt 100% efficiëntie, voor nog meer brandstofzuinigheid.

8

8

STERKTE WAAR U VAN OP AAN KUNT.

DE TM420 IS GEHEEL OPNIEUW ONTWORPEN OM DE KRACHT EN HET VERMOGEN TE LEVEREN DIE U ZOEKT IN EEN DRAAIBARE MACHINE. ZONDER COMPROMISSEN.

Ons uniek scharnierpunt met centrale oscillatie zorgt voor een uitgebalanceerde en optimale grip door het gewicht evenredig te verdelen over alle vier de wielen. Dit zorgt ook voor extra stabiliteit en rijcomfort.

3

Bewezen betrouwbaarheid.

1 Het uitvoerige testprogramma voor de TM420 omvat langdurige belasting onder hoge druk van het chassis, de giek en andere belangrijke onderdelen, evenals het herhaaldelijk gebruik van de transmissie bij duizenden typische agrarische werkcycli.

2 De centraal gemonteerde hef-, kiep- en telescoopcilinders voorkomen torsie van de giek en zijn in centraal gemonteerde sleutelgatverbindingen geplaatst om de structurele sterkte nog verder te verbeteren.

3 Bij JCB maken we onze eigen hydraulische cilinders, cabines, assen, transmissies en motoren, en deze zijn stuk voor stuk ontworpen om perfect samen te werken voor optimale betrouwbaarheid.

4 Voor bescherming op lange termijn dompelen we de cabine en diverse carrosserieplaten van de TM420 onder in een elektroforetische legering voordat ze wordt gelakt.

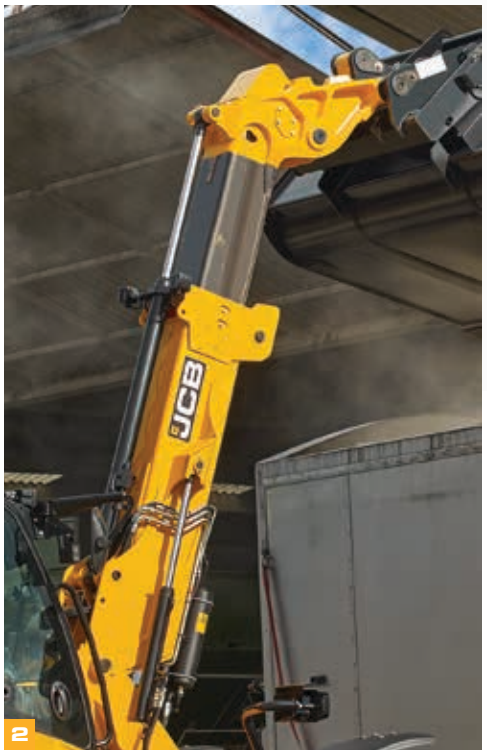

2

1

4

Ontworpen voor harde werkers.

5 De TM420 heeft een chassis- en giekconstructie voor zwaar gebruik voor ultieme kracht en betrouwbaarheid.

6 Een zwaar uitgevoerd centraal scharnierpunt vangt de verticale en horizontale belasting op voor een maximale duurzaamheid en stijfheid.

7 De koeleenheid met grofmazige elementen met optionele hydraulische omkeerbare ventilator zorgt ervoor dat aangekoekt vuil wordt verwijderd. De omkeerbare ventilator kan met een schakelaar worden ingesteld op handmatig of automatisch.

8 Het gegoten achtercontragewicht van de JCB TM420 beschermt tegen impactschade.

9 De verzonken achterlichten boven het contragewicht zijn goed beschermd.

10 De hydraulische slangen zijn geïntegreerd in de hoofdconstructie van de giek om ze te beschermen tegen beschadiging.

COMFORTABEL ONDER CONTROLE.

DE TM420 MAAKT HET LEVEN GEMAKKELIJKER. TEN EERSTE IS DEZE MACHINE ZEER GEBRUIKSVRIENDELIJK DANKZIJ DE ERGONOMISCHE INTUÏTIEVE BEDIENING EN DE INTELLIGENTE FUNCTIES. TEN TWEEDE BIEDT DEZE EEN COMFORTABELE WERKPLEK, WAARDOOR MACHINISTEN PRODUCTIEVER WORDEN.

Tot uw beschikking.

1 Vanuit de hoge, centraal geplaatste rijpositie in de cabine hebt u volledige controle en een onbelemmerd zicht van 360° dankzij het lage scharnierpunt van de giek en de grote ruitoppervlakken.

2 De TM420 is uitgerust met één proportionele servogestuurde, op de stoel gemonteerde joystick voor een ergonomische, snelle en precieze besturing.

Met in de joystick ingebouwde handmatige schakelfuncties kunt u snel en eenvoudig met één ergonomisch bedieningselement schakelen en van snelheid en rijrichting veranderen. De TM420 heeft ook een automatische schakelfunctie.

3 Dankzij ons nieuwe HVAC-systeem kan de bestuurder het hele jaar comfortabel en geconcentreerd werken: de verwarmingsventilator met 3 standen draagt het hele jaar bij tot het behoud van de juiste werktemperatuur, van de koudste winterdagen tot de warmste oogstdagen. Met de optionele airconditioning wordt het nog gemakkelijker om de perfecte cabinetemperatuur te vinden.

4 De selecteerbare transmissie-onderbreking op de voetrem zorgt voor een superieure uitoefening van meerdere functies en een hoger motortoerental tijdens het laden of verplaatsen.

5 Een bijkomend voordeel van de knikbesturing van de TM-serie is de ingebouwde sideshift-functie, die het gemakkelijker maakt om uitrustingsstukken en ladingen nauwkeurig te plaatsen.

2

Een volledig instelbare Grammer®-stoel, verkrijgbaar met mechanische of luchtvering voor maximaal comfort.

1

5

Comfortabel zitten.

5 De einddemping op de giek bij het heffen, uitschuiven/intrekken en storten vermindert de schokbelasting voor de machinist en de machine zelf.

6 De cabine van de TM420 is groot en ruim, en heeft een zee aan opbergruimte waarin u al uw spullen kwijt kunt.

7 TM420´s zijn standaard uitgerust met een extra servicespoel, waardoor ze kunnen worden gebruikt voor een groot aantal uitrustingsstukken en een maximale veelzijdigheid is verzekerd. De cabine beschikt tevens over een drukvrijgaveknop voor de extra hydraulische services vooraan en achteraan. De extra service beschikt standaard over een continu debiet met de optie voor een dubbel extra systeem.

8 Een LED-kleurenscherm op het dashboard biedt de bestuurder nuttige informatie voor een efficiënt gebruik, waaronder de resterende brandstof, de gebruikte brandstof sinds het laatst is getankt en de huidige waarden voor de gemiddelde brandstofbesparing. Bij de Tier 4 Final/Fase IV-modellen wordt op dit scherm nu tevens het DEF-peil (Diesel Exhaust Fluid) met eventuele extra informatie weergegeven.

9 Dankzij de achtergrondverlichting zijn de schakelaars zelfs in het donker snel en duidelijk herkenbaar.

10 De Adaptive Load Control-technologie bewaakt automatisch de hydraulica om de stabiliteit van de machine in de lengterichting te behouden.

6

De optionele led-werklampen rondom de cabine en aan de giek bieden 's nachts of op donkere plaatsen zoals bijgebouwen optimaal zicht. U kunt even goed werken om 3 uur als om 15 uur. Bovendien is er een handige optionele ledlamp bij de trekhaak verkrijgbaar voor het aanhaken van aanhangers bij beperkt zicht.

8

9

10

EEN GOEDE INVESTERING.

MET EEN JCB BESCHIKT U OVER EEN MACHINE DIE OVERAL TER WERELD BEKENDSTAAT OM ZIJN HOGE RESTWAARDEN. IN COMBINATIE MET EEN EFFICIËNT ONTWERP DAT BESPARINGEN OPLEVERT, IS DE MACHINE EEN ECHTE AANWINST VOOR UW BEDRIJF.

1

Met EcoMAX bespaart u geld.

1 De nieuwe efficiënte EcoMAX Tier 4 Final/Fase IV-motor van JCB levert zijn vermogen en koppel bij lage toerentallen voor een geweldige responsiviteit.

2 De JCB EcoMAX-motor van 145 pk (108 kW) is uitgerust met een hydraulische koelventilator met variabele snelheid die automatisch reageert op de omgevingstemperatuur en de ventilatorsnelheid aanpast om de brandstofefficiëntie te maximaliseren en het geluidsniveau in de cabine te verminderen.

3 De high-backoff rembekrachtiging vermindert het aanlopen van remmen tijdens het rijden en de materiaaloverslag, waardoor de brandstofefficiëntie wordt verbeterd.

4 Dankzij de hydraulica met loadsensing wordt vermogen alleen op verzoek geleverd wat u brandstof bespaart.

2

3

SMART TECHNOLOGY JCB

Met EcoMAX bespaart u geld (vervolg)

5 De geheel nieuwe innovatieve regeneratieve hydraulica benut elke druppel van uw dure brandstof optimaal. Er wordt optimaal gebruikgemaakt van de zwaartekracht om het neerlaten en intrekken van de giek energiezuiniger dan ooit te maken: de giek kan in minder dan vijf seconden worden ingetrokken en omlaag gebracht.

6 JCB's innovatieve technologie voor schone verbranding zorgt ervoor dat onze motoren kunnen voldoen aan de Tier 4 Final/Fase IV-voorschriften zonder nabehandeling van de uitlaatgassen, zoals een roetfilter. Dit betekent dat u zich nooit zorgen hoeft te maken over een dure regeneratie of vervanging van het roetfilter. In plaats hiervan gebruikt de TM420 een volledig afgedicht Selective Catalytic Reduction-systeem (SCR). Een van de talloze voordelen van dit systeem is dat er geen productiviteitsverlies is tijdens de regeneratie van het roetfilter.

7 TM420 is uitgerust met TorqueLock in de 4e, 5e en 6e versnelling voor hogere snelheid, snellere reistijden tussen boerderij en veld en een lager brandstofverbruik bij weggebruik.

5

6

7

EENVOUD IN ONDERHOUD.

DE TM420 BEHOEFT WEINIG ONDERHOUD EN IS EENVOUDIG TE ONDERHOUDEN, WAARDOOR DE MACHINE WEINIG STILSTANDTIJD KENT EN LANGER KAN WERKEN MET EEN BETER RENDEMENT. DE MACHINES ZIJN DAN OOK SPECIAAL ONTWIKKELD MET HET OOG OP VEILIGHEID, ZODAT ZOWEL U ALS UW INVESTERING WORDEN BESCHERMD.

Eenvoud in onderhoud.

Nieuw soort scherm in de cabine met dagelijkse controles in de cabine van onder meer koelvloeistofpeil en motoroliepeil.

De smeerintervallen van 500 uur, te danken aan onze met grafiet geïmpregneerde bronzen scharnierpennen, zorgen voor maximale productiviteit.

1 De diesel- en DEF-tanks kunnen beide eenvoudig vanaf de grond worden gevuld. Beide tanks zijn voorzien van een ingebouwde voorfilter in de vulhals om vuil uit de vloeistof te filteren en hebben verschillende sleutels om kruisbesmetting te voorkomen. In de DEF-tank zijn DEF-kwaliteitssensoren geplaatst.

2 De TM420 bezit zelfsmerende slijtageplaten voor de giek en een functie voor droge gieksmering waardoor de machine vrijwel onderhoudsvrij is.

3 De filters voor motorolie, hydraulische olie en brandstof bevinden zich op een centrale locatie voor eenvoudig onderhoud. De luchtfilter is ook eenvoudig toegankelijk en een constructie met twee elementen vereenvoudigt het reinigen.

4 De TM420 is uitgerust met een groot, breed onderhoudsgedeelte dat toegankelijk is via een motorkap met gasveren. Deze constructie zorgt ervoor dat controles snel en eenvoudig kunnen worden uitgevoerd vanaf drie zijden van de motor.

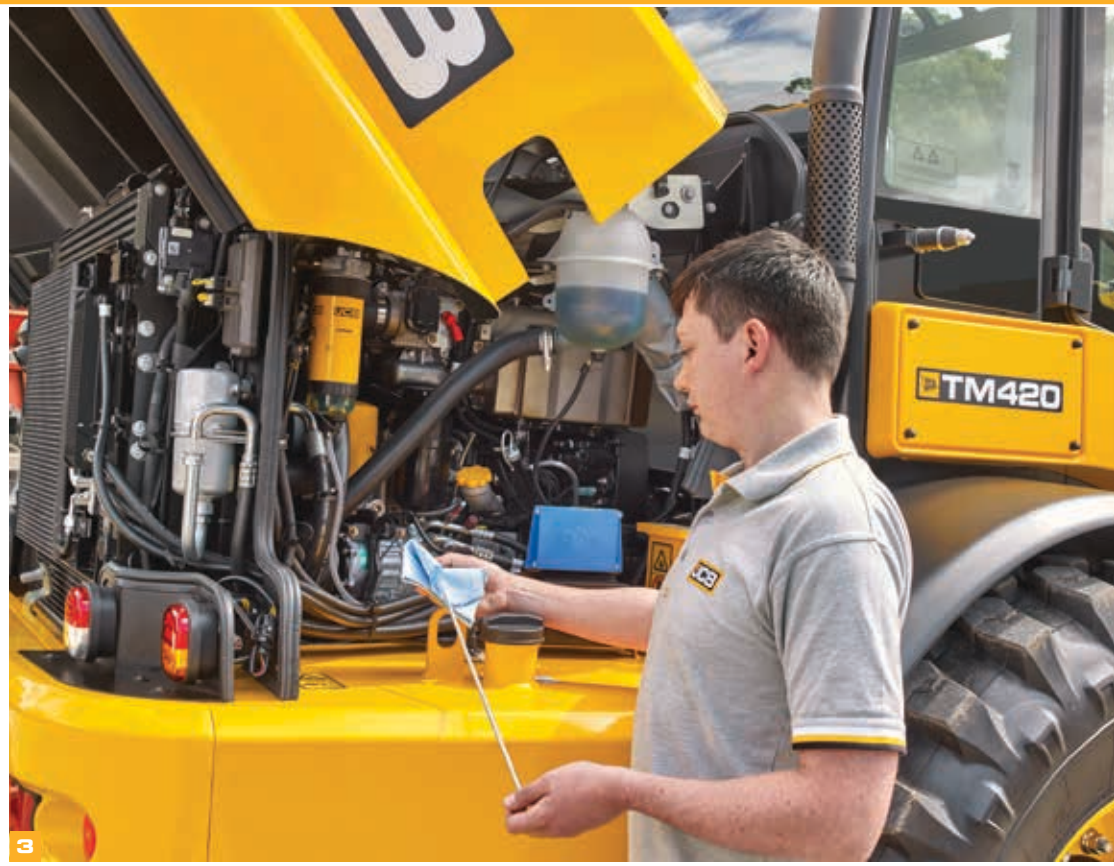

3

1

1

2

4

Veiligheid staat voorop.

7 Uitstekende toegang tot de cabine, met drie contactpunten en ergonomisch geplaatste handgrepen en traptrede.

8 Slangbreukventielen voorkomen valbewegingen indien een slang stuk gaat.

9 Het lage giekprofiel en lage scharnierpunt zorgen voor een voortreffelijk zicht naar de voorzijde.

10 De Adaptive Load Control-technologie bewaakt automatisch de hydraulica om de stabiliteit van de machine in de lengterichting te behouden.

11 Om uw investering te beschermen is de TM420 standaard verkrijgbaar met JCB LiveLink-telematica voor het realtime volgen van het voertuig met optionele startblokkering.

12 De optionele achteruitrijcamera geeft een ongehinderd zicht naar achteren op de kleurenmonitor in de cabine van de TM420.

13 Onze elektronische vergrendeling van de snelwissel bevindt zich in de cabine en werkt in twee fasen om onbedoeld loskoppelen van uitrustingsstukken te voorkomen.

LIVELINK, WERK SLIMMER.

JCB LIVELINK IS EEN INNOVATIEF SOFTWARESYSTEEM WAARMEE U DE VOLLEDIGE CONTROLE BEHOUDT EN UW MACHINES OP AFSTAND ONLINE, VIA E-MAIL OF VIA MOBIELE TELEFOON IN DE GATEN KUNT HOUDEN EN BEHEREN.

Voordelen voor productiviteit en kosten:
Informatie over de locatie van de machine kan de efficiëntie van het machinepark verbeteren en de verzekeringskosten kunnen zelfs dalen dankzij de extra veiligheid die LiveLink biedt.

** Opmerking: Raadpleeg uw plaatselijke dealer voor de beschikbaarheid van LiveLink*

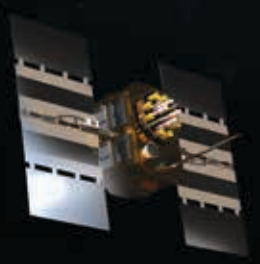

LIVE JCB LINK CONNECTED

Voordelen voor het onderhoud: door nauwkeurige controle van de bedrijfsuren, rapporten met onderhoudsgeschiedenis, kritieke machinewaarschuwingen en servicewaarschuwingen kan onderhoud beter worden gepland.

Voordelen voor de veiligheid: met real-time Geofencing kunt u bedrijfszones instellen en met Curfew-waarschuwingen wordt u gewaarschuwd wanneer uw machines buiten bepaalde uren worden gebruikt. Dankzij locatie-informatie kunt u uw machines veilig opslaan.

TOEGEVOEGDE WAARDE.

DE WERELDWIJDE KLANTENONDERSTEUNING VAN JCB IS EERSTEKLAS. WAT U OOK NODIG HEBT EN WAAR U OOK BENT, WIJ KUNNEN U SNEL EN EFFICIËNT HELPEN ZODAT UW MACHINES OPTIMAAL WORDEN GEBRUIKT.

1

2

1 Onze technische ondersteuning biedt dag en nacht directe toegang tot expertise uit de fabriek, terwijl onze teams van Finance en Insurance altijd beschikbaar zijn om snel en flexibel scherpe offertes op te stellen.

JCB Assetcare biedt uitgebreide verlengde garantie- en service-overeenkomsten, maar ook contracten voor alleen service of reparaties en onderhoud. Wat u ook kiest, onze onderhoudsteams over de hele wereld rekenen scherpe prijzen voor arbeidsuren en ze bieden offertes zonder verplichtingen en snelle, efficiënte reparatiewerkzaamheden onder verzekering.

2 Het wereldwijde netwerk van JCB Parts Centers is een ander toonbeeld van efficiëntie; met 16 regionale locaties kunnen ongeveer 95% van alle onderdelen over de hele wereld binnen 24 uur worden geleverd. Onze originele JCB-onderdelen zijn ontworpen om in perfecte harmonie met uw machine te werken voor optimale prestaties en productiviteit.

Opmerking: JCB LIVELINK en JCB ASSETCARE zijn mogelijk niet beschikbaar in uw regio. Raadpleeg uw lokale dealer.

STATISCHE AFMETINGEN

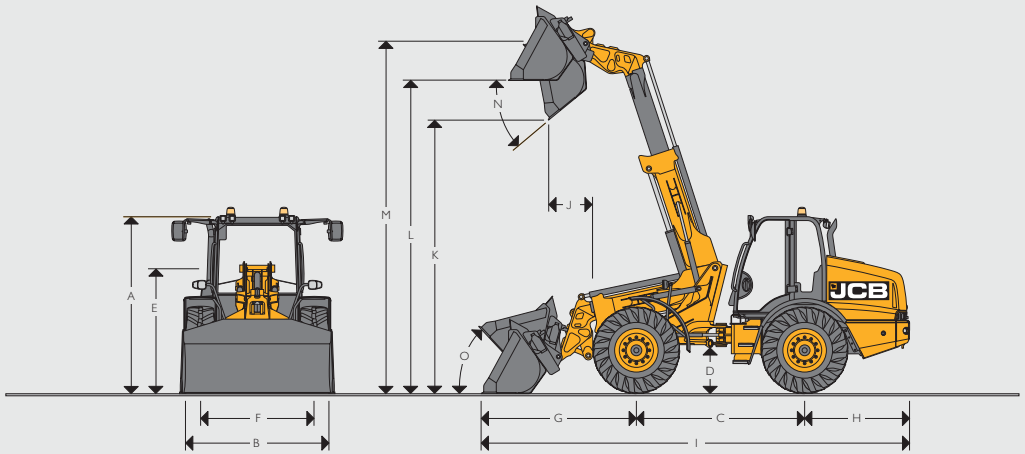

STATISCHE AFMETINGEN			
A	Totale hoogte	mm	2827
B	Totale breedte (over banden)	mm	2350
C	Wielbasis	mm	2758
D	Bodemvrijheid tot onderkant van vooras	mm	466
E	Hoogte tot bovenkant van scharnierpunt giek	mm	1975
F	Spoorbreedte	mm	1860
G	Middelpunt as tot bakmes	mm	2532
H	As tot achterzijde contragewicht	mm	1721
I	Totale lengte*	mm	7011
J	Reikwijdte op storthoogte	mm	735
K	Storthoogte	mm	4411
L	Overlaadhoogte	mm	5064
M	Penhoogte	mm	5661
N	Maximale storthoek	graden	39
O	Terugkiphoek bij rijden met belasting	graden	43
	Totale lengte tot voorzijde koppeling	mm	5829
	Binnenstraal	mm	3880
	Buitenstraal (rand van band)	mm	5060
	Buitenstraal (over shovel)	mm	5680
	Knikhoek	graden	±40°
	Bedrijfsgewicht	kg	9530
	Gewicht vooras	kg	3280
	Gewicht achteras	kg	6250
	Banden gebruikt voor specificaties		Michelin XMCL 480/80R26
	Bak gebruikt voor specificaties		1,6 m³ Standaard
	Koppeling gebruikt voor specificatie		Q-Fit

*Let op totale lengte: machine voorzien van standaardbak – in draagpositie, shovel volledig naar achteren.

MOTOR

Fabrikant		JCB
Model		EcoMAX
Inhoud	liter	4,8
Aanzuiging		Met turbocompressor/laadluchtkoeler
Aantal cilinders		4
Nominaal vermogen		
Brutovermogen volgens SAE J1995/ISO 14396	kW (pk)	108 (145) bij 2200 tpm
Nettovermogen volgens J1349/EEC 80/12	kW (pk)	101 (135) bij 2200 tpm
Koppelvermogen		
Bruto koppel	Nm	560 bij 1500 tpm

TRANSMISSIE

Type		Powershift
Merk		JCB
Model		PS760 - 6 versnellingen
Max. rijsnelheid	km/u	40

ASSEN

Type		Planetaire naafreductie
Merk		JCB
Model		PD87 Max-Trac
Totale overbrengingsverhouding/verhouding tussenbak		15,23
Oscillatie chassishoek	graden	± 10°

REMMEN

Serviceremmen	Binnenboord gemonteerde natte remmen
Parkeerrem	Schijfrem met kabelbediening op uitgaande as transmissie

GELUID EN TRILLING

			Onzekerheid	Meetomstandigheden
Geluidsniveau in machiniststation	LpA	73 dB	+/- 1 dB	In overeenstemming met de testmethode die is gedefinieerd in ISO 6396 en de meetvoorwaarden voor dynamische testen gedefinieerd in 2000/14/EG.
Geluidsemissie van de machine	LWA	107 dB	+/- 1 dB	Gegarandeerd geluidsniveau (extern geluidsniveau) bepaald conform de dynamische testomstandigheden gedefinieerd in 2000/14/EG.
Trillingsniveau hele carrosserie	m/s^2	0,39	+/- 0,11 dB	ISO 2631-1:1997 genormaliseerd tot een referentieperiode van 8 uur en gebaseerd op een testcyclus bestaande uit laadwerkzaamheden (grond).
Trillingsniveau voor handen en armen	m/s^2	<2,5	n.v.t.	ISO 5349-2:2001 dynamische testomstandigheden.

VULINHOUD		
Hydraulische tank	liter	97
Brandstoftank	liter	160
Motoroliecarter	liter	14
Asolie (voor), inclusief naven	liter	25
Asolie (achter), inclusief naven	liter	25
Tussenbak	liter	1,3
DEF	liter	29
Transmissie	liter	19

HYDRAULISCH SYSTEEM		
Type pomp		Variabele plunjerpomp
Pomp maximaal debiet	l/min	160
Pomp maximale druk	bar	260
Hydraulische cyclustijden		
Giek omhoog	seconden	5,1
Giek omlaag	seconden	4,7
Uitschuiven	seconden	3,6
Intrekken	seconden	3,5
Storten bak	seconden	2,9
Opbreekkracht bak	seconden	3,4
Totale cyclustijd	seconden	15

ELEKTRISCH SYSTEEM		
Systeemspanning	Volt	12
Capaciteit dynamo	Ampère-uur	150
Accucapaciteit	Ampère-uur	120

BANDENOPTIES

Fabrikant	Maat	Type	Toepassing	Gewijzigde afmetingen	
				Totale hoogte (mm)	Breedte over banden (mm)
Michelin	480/80R26	XMCL	AG	-	-
Michelin	480/80R26	BIBLOAD	AG/EM	+8	0
Michelin	620/70R26	CEREXBIB	AG	+7	+201
Michelin	17.5R25	XHA	EM	-54	-19
Michelin	17.5R25	XSNOPLUS	EM	-60	-19
Nokian	17.5R25	LOADER GRIP TL	EM	-42	-20
JCB	17.5R25	GRONDVERZETMACHINE	EM	-23	-22

LADERPRESTATIES – VORKENBORD MET VORKEN		
Maximaal hefvermogen tot volledige hoogte met vorken	kg	4100
Hefvermogen bij uitgeschoven giek	kg	2250
Hefhoogte	mm	5450
Maximale reikwijdte	mm	3050
Kieplast recht – vorken met lastcentrum van 500 mm*	kg	6670
Kiplast volledig gedraaid – vorken met lastcentrum van 500 mm*	kg	5200 **
Kiplast volledig gedraaid - vorken berekend bij lastfactor van 80%*	kg	4160 **
Kiplast volledig gedraaid - vorken berekend bij lastfactor van 60%*	kg	3120 **
Uitbreekkracht - opbreekkracht	kg	7200

** Kiplast recht en volledig gedraaid met vorken en gemonteerd op Q-Fit onderwagen EN474 (ISO 14397)

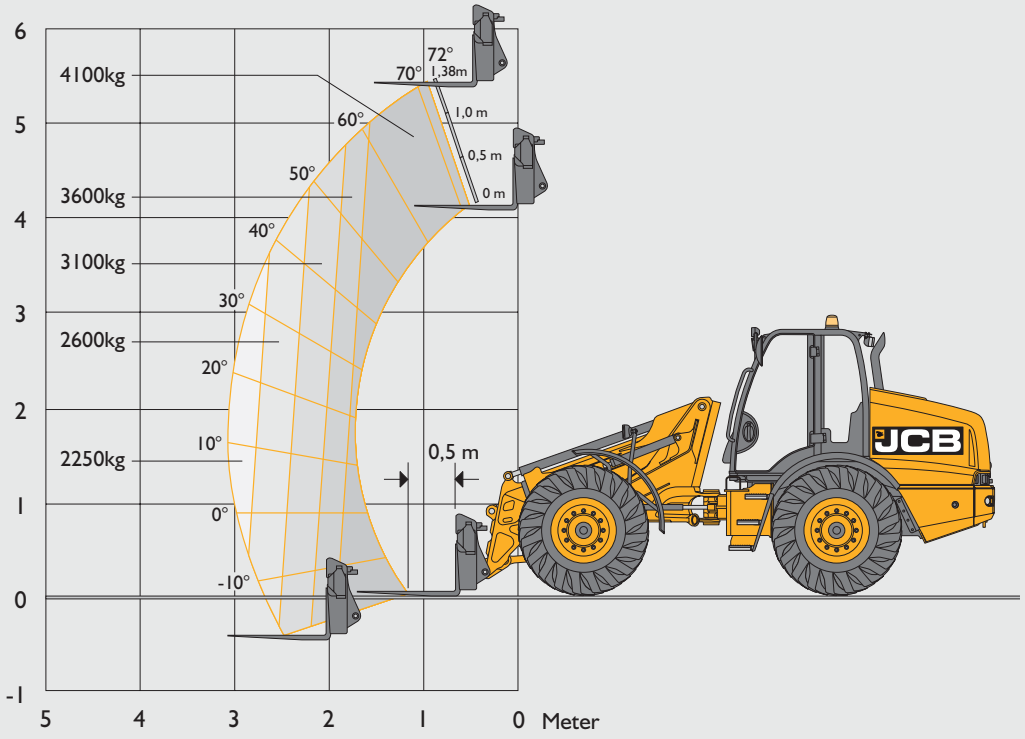

STANDAARD-/OPTIONELE UITRUSTING

MOTOR EN KOELING	
145 pk JCB EcoMAX-motor	•
Cyclonale luchtfilter	•
Luchtinlaatspoelsysteem	•
Koeleenheid met grofmazige elementen	•
Automatisch omkeerbare ventilator	+

TRANSMISSIE / ASSEN	
6 versnellingen en Powershift-transmissie	•
Koppelomvormervergrendeling in versnelling 4 t/m 6	•
Rijsnelheid van 40 km/u	•
Ontkoppeling transmissie door voetrem	•
Bediening vooruit/achteruit op joystick	•
Transmissiehendel op kolom gemonteerd	•
Binnenboord gemonteerde natte schijfremmen	•
Beperkte sperdifferentiëlen voor en achter	+

HYDRAULISCH SYSTEEM	
Servobedieningen	•
Hydrauliek met gedeeld debiet	•
Proportionele giek- en hulpbediening	•
Hydrauliek met instelbaar constant debiet	•
Variabele plunjerpomp	•
Stuurklep met prioriteitsregeling	•
Slangbreukventielen	•
JCB Adaptive Load Control	•
JCB SmoothRide-systeem	+
Biologisch afbreekbare hydrauliekolie	+

CABINE	
ROPS-/FOPS-veiligheidsstructuur	•
Gelaagde voorruit	•
Volledig verstelbare, mechanische stoel	•
Stoel met luchtvering	+
Interieurverlichting	•
LED-interieurverlichting	+
Kantelbare en telescopische stuurkolom	•
Verstelbare bedieningsconsole met joystick en armsteun	•
Ruitenwisser / -sproeier voor en achter	•
Verwarmingsventilator met drie standen	•
Airconditioning	+
Rechtsdraaiende ruit met vergrendeling bij geopend	•
Linksdraaiende deur met vergrendeling bij geopend	•
Schuifraam links	+
Bediening via één joystick	•
Hoofdschakelaar voor laderbediening	•
Externe achteruitkijkspiegels	•
Rolgordijnen voor voorruit en dak	•
Brandblusser	+
Extra opbergvak	+
Gereedschapskist	+

ELEKTRISCH	
Wegverlichting voor en achter	•
LED-wegverlichting voor en achter	+
Achteruitrijlichten	•
Accuonderbreker	•
Zwaailamp	+
Dubbele zwaailampen	+
Vier werklampen voor en vier achter	+
LED-werklampen giek	+
Halogeen set voor dubbele achteruitrijlichten	+
Set voor mistachterlicht achter	+
LiveLink-telematica	•
LED-werkverlichting rondom	+
Vier LED-werklampen voor en vier achter	+
LED-trekhaakverlichting	+
12V-contactdoos in cabine	•
Achteruitrijcamera met kleurenscherm	+

CHASSIS EN CARROSSERIE	
Kunststof spatborden voor en achter	•
Vaste onderste trede	•
Contragewicht achter over volledige breedte	•
Transporthaak	•
Bescherming cardanas	•
Vetspuit en patroon	+
Luxe buitenspiegel	•
Hydraulische trekhaak	+
Rockinger-koppeling (15.000 kg)	+
Elektriciteitsaansluiting voor aanhanger	+
Remsysteem aanhanger	+
Extra circuit achter	+
Bescherming onderzijde achter	+
Bescherming onderzijde midden	+

LADER	
Parallel heffen	•
Einddemping op de giek bij heffen, uitschuiven, intrekken en storten bak	•
Pen en conus onderwagen (CAT III)	+
JCB Q-Fit onderwagen	+
Industriële onderwagen	+
Veiligheidsschakelaar snelwisselbediening in de cabine	•
Extra koppelingen 5/8 inch	+

UITRUSTINGSSTUKKEN	
Graanshovel 4,0 m^3	+
Graanshovel 2,7 m^3	+
Mestklem 2,4 m^3	+
Standaard shovel 1,6 m^3	+
Palletvorken van 1067 mm	+
Palletvorken 1200 mm	+

STANDAARD •
OPTIONEEL +
NIET BESCHIKBAAR X

N.B. Standaard- en optionele uitrusting kan per regio verschillen

JCB
TM420
JCB
Agricultural Merchants
TAYLOR
& SONS

SCANIA
SCANIA

JCB
TM420

ÉÉN BEDRIJF, MEER DAN 300 MACHINES.

Uw dichtstbijzijnde JCB-dealer

9999/6023nl-NL 03/18 Uitgave 1

Telescopische wiellader TM420

Brutovermogen: 108 kW (145 pk) Hefvermogen: 4100 kg Hefhoogte: 5450 mm

JCB Nederland NV Waardenburg Tel. +31 (0)418 654654 Email: info@jcb.nl
JCB Belgium NV Opglabbeek Tel. +32 (0)89 695050 Email: info@jcb.be

Download de nieuwste informatie over onze producten op: www.jcb.com.

facebook.com/JCBAg @JCBAgriculture JCBAgriculture youtube.com/JCBAgriculture

©2014 JCB Sales. Alle rechten voorbehouden. Geen enkel deel van deze uitgave mag worden gereproduceerd, opgeslagen in een retrieval systeem, of in welke vorm of op welke manier ook elektronisch, mechanisch, door fotokopieën of anders worden verzonden, zonder toestemming vooraf van JCB Sales. Alle verwijzingen in deze uitgave naar bedrijfsgewichten, afmetingen, capaciteiten en andere prestatiewaarden worden alleen ter referentie gegeven en kunnen variëren op basis van de exacte specificaties van de machine. Ze kunnen dus niet worden gebruikt om de geschiktheid voor een bepaalde toepassing te bepalen. Raadpleeg altijd de JCB-dealer voor hulp en advies. JCB behoudt zich het recht voor om de specificaties zonder kennisgeving vooraf te wijzigen. De getoonde afbeeldingen en specificaties kunnen optionele uitrusting en accessoires bevatten. Het JCB-logo is een geregistreerd handelsmerk van J C Bamford Excavators Ltd.

JCB